Пескоотделитель "BioPlast PO-15"

Приложение N_____

К договору поставки N_____ от_____

Спецификация N_____

Разрез 1-1

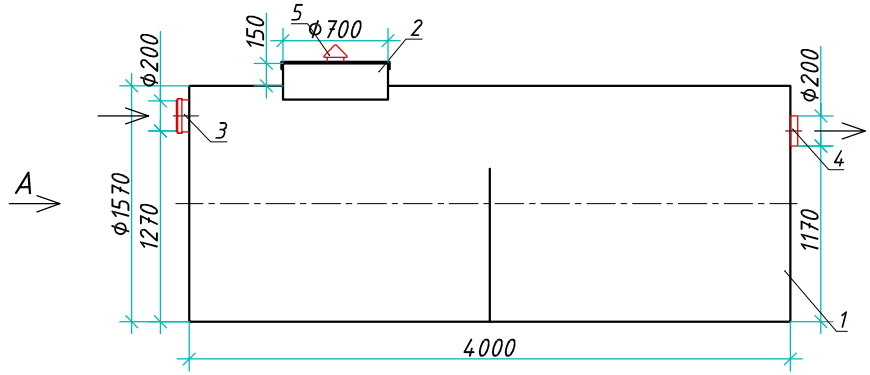

Вид А

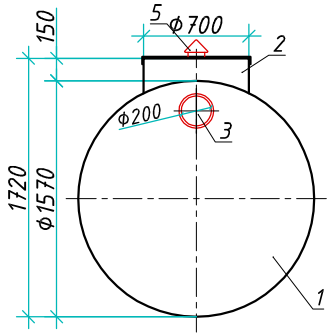

Вид сверху

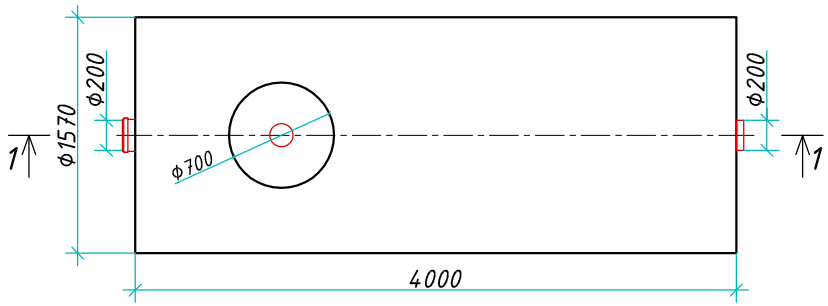

Транспортировочный вес оборудования - 250кг

Вес оборудования в аварийном состоянии - 7800кг

Экспликация оборудования и сооружений N

Поз.	Наименование	Кол-во	Мат-ал	Примечание
1	Корпус	1	ПП	D=1570мм, L=4000мм
2	Горловина с крышкой	1	ПП	D=700мм, H=150мм
3	Подводящий патрубок (раструб/муфта)	1	ПП	DN/OD 200
4	Отводящий патрубок	1	ПП	DN/OD 200
5	Вентиляционный грибок	1	ПП	DN 110

Дата _____ Дата _____

Подпись _____ Подпись _____

М.П. М.П.

Изм.	Лист.	Документ	Подпись	Дата			
Разраб.		Антоненко Д.Б.			ООО "Блорэй"		
Проверил		Шиляев В.В.			Пескоотделитель "BioPlast PO-15"	Стадия	Лист 1 / Листов 1

www.blorey.com т.+7 (861) 212-97-00

Blorey

Взам. инв. N | Подпись и дата | Инв. N подл.

Формат А3